ACAR VIDA

Tele şekil veren uzman

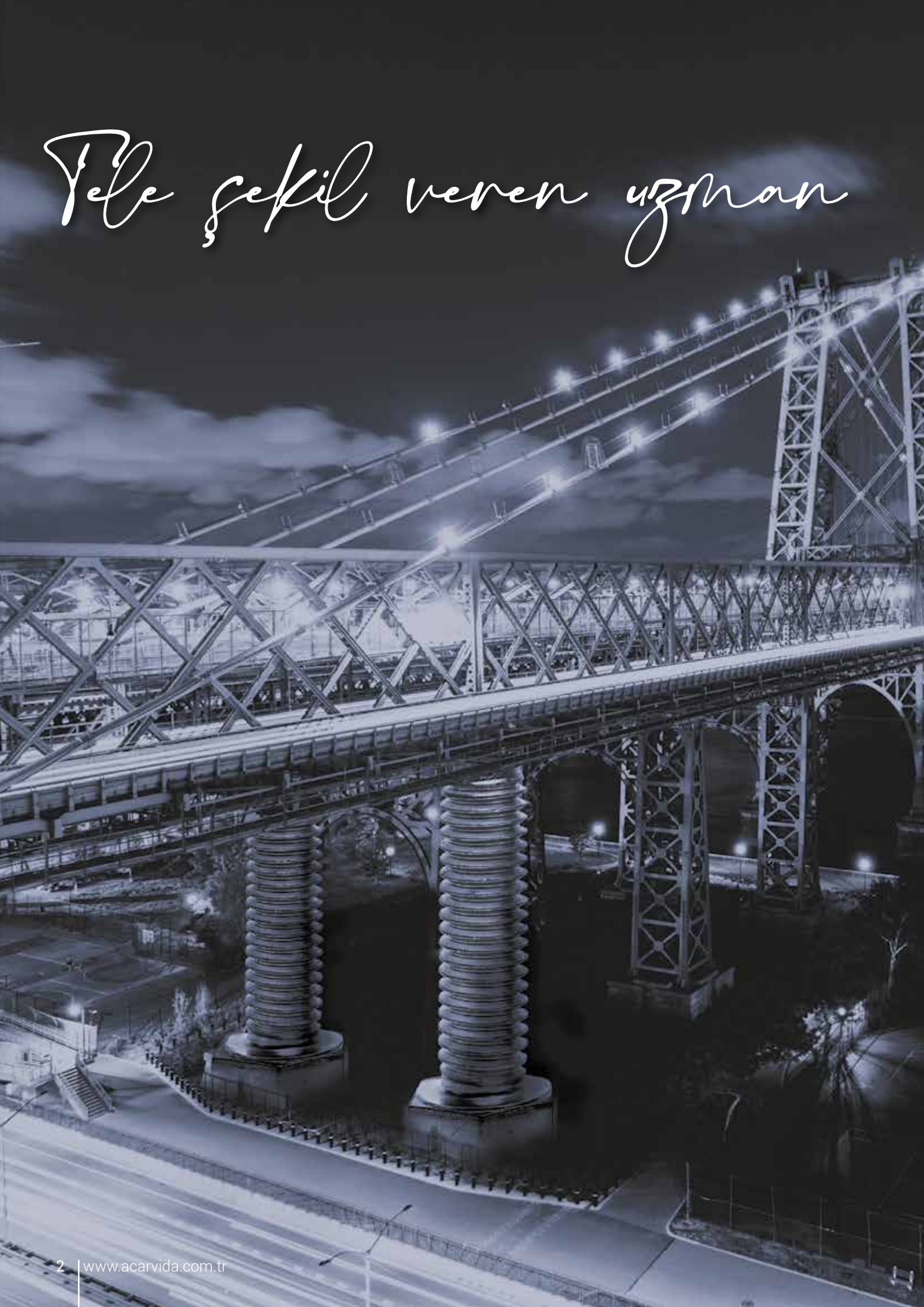

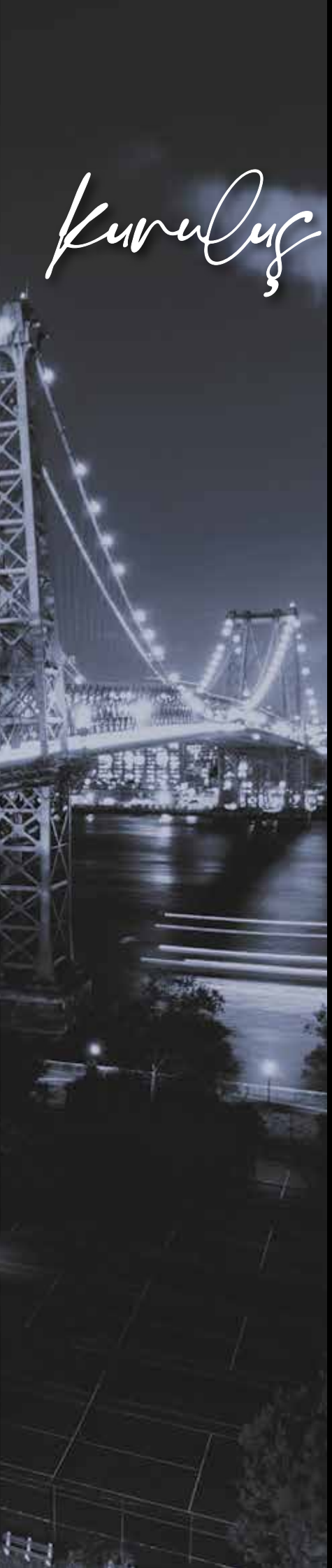

UZMAN EKİP HATASIZ ÜRETİM

ACAR VİDA A.Ş. 1998 yılında müşteri memnuniyeti odaklı, yüksek kalitede ve uygun fıyatlı ürün üretmek gayesi ile faaliyetine, İstanbul Kartal'da 300 m2 kapalı alanda 5 personel ve 7 adet mekanik makine ile başlamıştır. 2 yıl boyunca farklı sektörlerde gelişen ihtiyaçlar ve müşteri talepleri üzerine, üretim parkuruna yeni makine yatırımları yaparak ürün çeşitliliğini ve üretim kapasitesini oldukça arttırmıştır.

2000'li yıllara gelindiğinde, ACAR VİDA çalıştığı sektörlerdeki ihtiyaçları ve edindiği deneyimleri referans alarak cıvata ve perçin üretimine de başladı. Sürekli olarak sektördeki teknolojik gelişmeleri takip eden, gerek makine gerekse kalite sistemlerine yatırım yapan ACAR VİDA, günümüzde ISO 9001:2015 belgesi ile İstanbul'da 7.000 m2 açık ve kapalı alanı, 200'den fazla makine ve 80'den fazla çalışanı ve 25 yıldan fazla tecrübesi ile hizmet vermeye devam etmektedir. ACAR VİDA, bu yıllar içerisinde sektöründe Türkiye'de ki önde gelen üreticilerden olmayı başarmıştır.

Vida tesisimizde; tel çapı Ø1,30 mm'den Ø12 mm'ye kadar; Paslanmaz AISI304, Paslanmaz AISI430, 20MnB4, CQ15, SAE1006, SAE1008, QST36, Alüminyum, Bakır, Pirinç ve müşteri ihtiyaçları doğrultusunda farklı hammaddeler kullanılabilmektedir. Metrik Vidalar M2 den M12x100 boy, Sac Vidaları Ø2,2 den Ø6,30x100 boy, Plastik Vidalar Ø2 den Ø12x100 boy , Akıllı Vidalar ise Ø2,9 dan Ø6,3x100 boya kadar üretilebilmektedir. Ağırlıklı olarak müşteri özel isteklerine göre üretim yapılmaktadır.

Her geçen gün "müşteri memnuniyeti" ilkesini merkezine alarak kalite, teknoloji, kapasite yatırımlarına hız kesmeden devam etmektedir ve edecektir.

Yaşantımızı sürdürdüğümüz ülkemizde oluşan büyük gelişmeler, ana sanayilerdeki üretim artışları ve yurt dışı ihracat oranlarının yükselmiş durumda olması ve buna bağlı olarak yurt dışı firmalarına rakip düzeylere ulaşılmış olması Türkiye Ekonomisine büyük katkıları getirmiştir. Bu katkı ve rekabet ortaya "%100 müşteri memnuniyetiyle, düşük maliyetlerle zamanında ve kaliteli ürünler üretmek" ilkesini gündeme getirmiştir. Bu ilkeye bağlı olarak "Toplam Kalite Anlayışının" tüm ana sanayi ve yan sanayilerin bilinçlenmesi gereksinimini ortaya koymuştur.

ACAR VİDA AŞ. bu ilkelerden yola çıkarak ISO 9001:2015 sistemlerini ve bu doğrultuda kendi yazılımı olan ERP/ sistemini kurarak, firmaya, çalışanlarına uygulatmayı, benimsetmeyi, yaşatmayı, yaygınlaştırmayı ve %100 müşteri memnuniyeti hedefi ile en iyi hizmeti vermeyi amaçlamıştır.

VİZYON

"%100 müşteri memnuniyeti" değişmez ilkesi ile 5 yıl içinde hizmet ettiği tüm sektörlerde kazandığı deneyim ve prestijiyle pazar payını, üretim kapasitesini ve modernizasyonunu arttırarak, kaliteden hiçbir ödün vermeden, müşteri isteklerini tam anlamıyla karşılayan ihracatta öncü Türkiye de lider bir firma olmaktır.

MİSYON

Otomotiv, elektrik ve metal sektörlerinde ve benzeri faaliyetlerde Türkiye ve Avrupa sanayisine destek vererek, hedef pazarlarda rekabet edebilecek ürün ve kaliteyi sunmak, tüm kaynaklarını verimli bir şekilde kullanarak sürekli gelişme ve büyümeyi sağlamak, tüm paydaşlarımızın (çalışanlar, müşteriler, tedarikçiler, hissedarlar) beklentilerini en üst seviyede tutmak.

4 KITA
20 ÜLKE

Rusya
Japonya
Mısır
Cezayir
Fas
Kongo

ÖZEL ÜRÜNLER

BOĞUMLU VİDALAR

ÇANAK PULLU VİDALAR

PULLU EVLENDİRMELİ VİDALAR

KELEPÇE CİVATALARI

DELİKLİ PERÇİNLER

KADEMELİ PERÇİNLER

AYARLI AYAK CİVATALARI

PARABAŞLI VİDALAR

KAYNAK VİDALARI

3M BOYALI VİDALAR

YARIK BAŞLI VİDALAR R

ÇİÇEK BAŞLI CİVATALAR

STANDART ÜRÜNLER

DIN 912
İMBUS CİVATA

Çap M3'den M12'ye kadar 10mm'den100mm'ye kadar çeşitli boylarda ürünleri üretebilmekteyiz.

DIN 933
ALTI KÖŞE BAŞLI CİVATA

Çap M3'den M12'ye kadar 10mm'den100mm'ye kadar çeşitli boylarda ürünleri üretebilmekteyiz.

DIN 6921
ALTI KÖŞE BAŞLI FLANŞLI CİVATA

Çap M3'den M12'ye kadar 10mm'den100mm'ye kadar çeşitli boylarda ürünleri üretebilmekteyiz.

DIN 603
YUVARLAK BAŞLI DİBİ DÖRTKÖŞE CİVATA (KASA CİVATASI)

Çap M3'den M12'ye kadar 10mm'den100mm'ye kadar çeşitli boylarda ürünleri üretebilmekteyiz.

DIN 7380
BOMBE BAŞLI İMBUS CİVATA

Çap M3'den M12'ye kadar 8mm'den100mm'ye kadar çeşitli boylarda ürünleri üretebilmekteyiz.

DIN 7991
HAVŞA BAŞLI İMBUS CİVATA

Çap M3'den M12'ye kadar 8mm'den100mm'ye kadar çeşitli boylarda ürünleri üretebilmekteyiz.

DIN 571
TRİFON VİDALARI

Çap 6mm'den 12mm'ye kadar, 25mm'den 100mm'ye kadar çeşitli boylarda ürünleri üretebilmekteyiz.

DIN 965
YILDIZ HAVŞA BAŞLI METRİK VİDALAR

Çap M2'den M12'ye kadar 5mm'den100mm'ye kadar çeşitli boylarda ürünleri üretebilmekteyiz.

DIN 966
YILDIZ MERCİMEK BAŞLI METRİK VİDALAR

Çap M3'den M12'ye kadar 5mm'den100mm'ye kadar çeşitli boylarda ürünleri üretebilmekteyiz.

DIN 7981
YILDIZ SİLİNDİR BAŞLI SAÇ VİDALARI

Çap 2,9mm'den 6,3mm'ye kadar, 6,5mm'den 70mm'ye kadar çeşitli boylarda ürünleri üretebilmekteyiz.

DIN 7982
YILDIZ HAVŞA BAŞLI SAÇ VİDALARI

Çap 2,9mm'den 6,3mm'ye kadar, 6,5mm'den 70mm'ye kadar çeşitli boylarda ürünleri üretebilmekteyiz.

DIN 7983
YILDIZ MERCİMEK BAŞLI SAÇ VİDALARI

Çap 2,9mm'den 6,3mm'ye kadar, 6,5mm'den 70mm'ye kadar çeşitli boylarda ürünleri üretebilmekteyiz.

DIN 7985
YILDIZ SİLİNDİR BAŞLI METRİK VİDALARI

Çap M2'den M12'ye kadar 5mm'den100mm'ye kadar çeşitli boylarda ürünleri üretebilmekteyiz.

DIN 6928
ALTIKÖŞE BAŞLI PULLU SAÇ VİDASI

Çap 2,9mm'den 6,3mm'ye kadar, 9,5mm'den 70mm'ye kadar çeşitli boylarda ürünleri üretebilmekteyiz.

DIN 7504
MATKAP UÇLU VİDALAR

Çap 2,9mm'den 6,3mm'ye kadar, 6,5mm'den 70mm'ye kadar çeşitli boylarda ürünleri üretebilmekteyiz.

DIN 7505
SUNTA VİDALARI

Çap 2,5mm'den 6mm'ye kadar, 6,5mm'den 70mm'ye kadar çeşitli boylarda ürünleri üretebilmekteyiz.

PLASTİK VİDALARI

Çap 3mm'den 8mm'ye kadar, 5mm'den 70mm'ye kadar çeşitli boylarda ürünleri üretebilmekteyiz.

İSPANYOLET VİDALARI

Çap 3,9mm'den 4,2mm'ye kadar, 16mm'den 45mm'ye kadar çeşitli boylarda ürünleri üretebilmekteyiz.

DIN 912

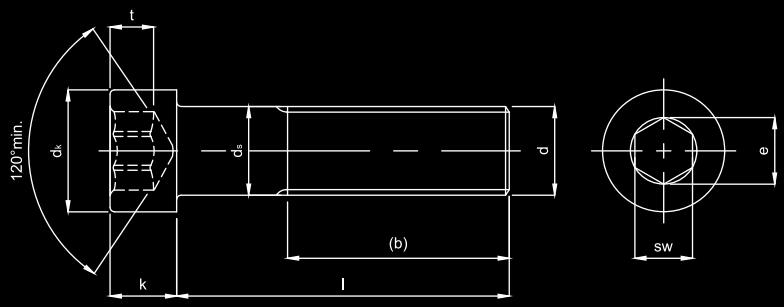

İMBUS CİVATA / HEXAGON SOCKET HEAD CAP BOLTS

Thread Size / Anma Çapı	d	M3	M4	M5	M6	M8	M10	M12
Pitch / Diş Adımı	P	0,5	0,7	0,8	1	1,25	1,5	1,75
Head Height / Kafa Yüksekliği	k	3	4	5	6	8	10	12
	min.	2,86	3,82	4,82	5,7	7,64	9,64	11,57
Head Dia Kafa Çapı	dk.	5,5	7	8,5	10	13	16	18
	min.	5,32	6,78	8,28	9,78	12,73	15,73	17,73
Socket width / Soket g.	sw	2,5	3	4	5	6	8	10
Socket dia / Soket ç.	e	2,87	3,44	4,58	5,72	6,86	9,15	11,43
Socket depth / Soket d.	t	1,3	2	2,5	3	4	5	6
Thread Lenght Diş Uzunluğu	b^1	18	20	22	24	28	32	36
	b^2	Fully threaded. / Tam dişli						

b^1 : Thread length for bolts up to 125mm. / Boya kadar olan Civatalar için diş boyu.

b^2 : Thread length for bolts between 125mm. & 200mm. / 125mm. & 200mm. Boylar arasındaki Civatalar için diş boyu.

DIN 933

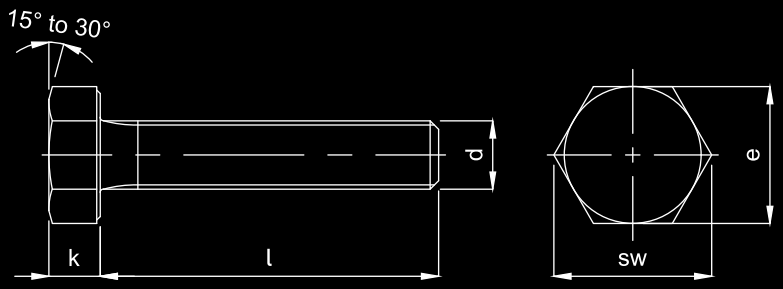

ALTI KÖŞE BAŞLI TAM DİŞ CİVATA / HEX HEAD BOLTS (FULLY THREADED)

Thread Size / Anma Çapı	d	M3	M4	M5	M6	M7	M8	M10	M12
Pitch / Diş Adımı	P	0,5	0,7	0,8	1	1	1,25	1,5	1,75
Head Height / Kafa Yüksekliği	k	2	2,8	3,5	4	4,8	5,3	6,4	7,5
	+/-	0,12	0,12	0,15	0,15	0,15	0,15	1,18	0,18
Socket dia / Soket ç.	sw	5,5	7	8	10	11	13	17	19
Socket depth / Soket d.	θ	6,01	7,66	8,79	11,05	12,12	14,38	18,9	21,1

DIN 6921

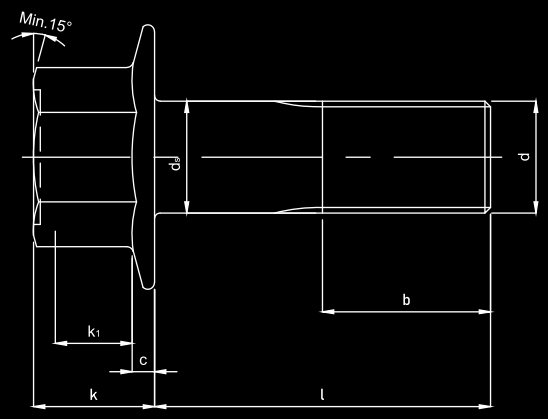

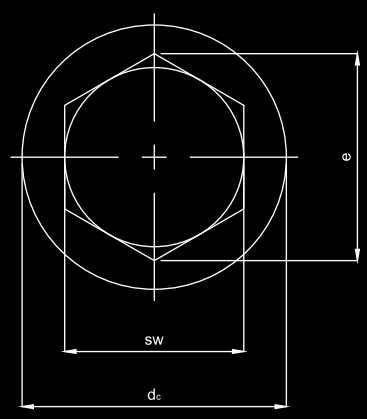

ALTI KÖŞE BAŞLI FLANŞLI CIVATALAR / HEXAGON FLANGE BOLTS

Thread Size / Anma Çapı	d	M5	M6	M8	M10	M12
Pitch / Diş Adımı	P	0,8	1	1,25	1,5	1,75
Flange dia / Flanşlı Çapı	d_c	11,8	14,2	18	22,3	26,6
Flange height / Flanş Y.	c	1	1,1	1,2	1,5	1,8
Head Height / Kafa Yüksekliği	k	5,4	6,6	8,1	9,2	11,5
	k1	2	2,5	3,2	3,6	4,6
Head Width / Anahtar Ağzı	sw	8	10	13	15	16
Diagonal / Köşegen	θ	8,71	10,95	14,26	16,5	17,62
Thread Lenght / Diş Uzunluğu	b^1	16	18	22	36	30
	b^2	-	-	28	32	36

DIN 603

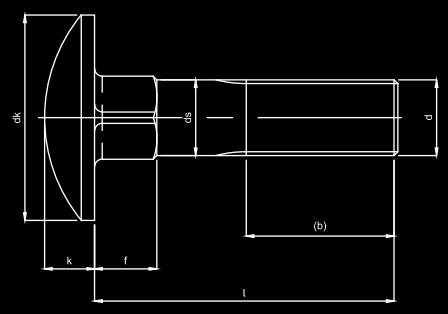

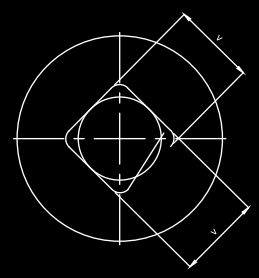

YUVARLAK BAŞLI DİBİ DÖRTKÖŞE CIVATA / MUSHROOM HEAD SQUARE NECK BOLTS

Thread Size / Anma Çapı	d	M5	M6	M8	M10	M12
Pitch / Diş Adımı	P	0,8	1	1,25	1,5	1,75
Head Height /	k	3	3,5	4,5	5	6,5
Kafa Yüksekliği	+/-	0,3	0,38	0,38	0,38	0,45
Head Dia Kafa Çapı	Θ	13	16	20	24	30
	+/-	0,55	0,55	0,65	0,65	0,65
Neck Height / Boyun Yüksekliği	f	3,5	4	5	6	8
	+/-	0,6	0,6	0,6	0,6	0,75
Neck Height / Boyun Yüksekliği	v	5	6	8	10	12
	+/-	0,48	0,48	0,58	0,58	0,7
Thread Lenght /	b^1	16	13	22	26	30
Diş Uzunluğu /	b^2	22	24	28	32	36

b^1 : Thread length for bolts up to 125mm. / 125mm. Boya kadar olan Civatalar için diş boyu.

b^2 : Thread length for bolts between 125mm. & 200mm. / 125mm. & 200mm. Boylar arasındaki Civatalar için diş boyu.

DIN 7380

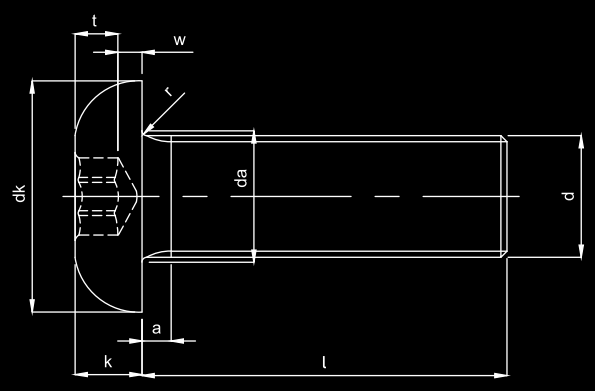

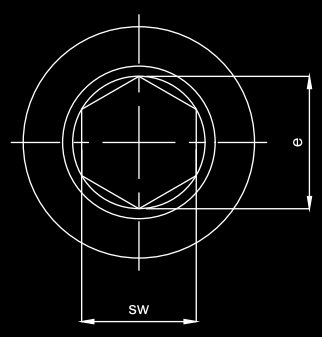

BOMBE BAŞLI İMBUS CİVATA / SOCKET BUTTON HEAD CAP SCREWS

Thread size (d)		M5	M6	M8	M10	M12
P[1])		0,8	1	1,25	1,5	1,75
a	max.	1,6	2	2,5	3	3,5
	min.	0,8	1	1,25	1,5	1,75
da	max.	5,7	6,8	9,2	11,2	14,2
dk	max.	9,5	10,5	14	17,5	21
	min.	9,14	10,07	13,57	17,07	20,48
e[2])	min.	3,44	4,58	5,72	6,86	9,15
k	max.	2,75	3,3	4,4	5,5	6,6
	min.	2,5	3	4,1	5,2	6,24
r	min.	0,2	0,25	0,4	0,4	0,6
s[3])	nom.	3	4	5	6	8
	max	3,071	4,084	5,084	6,095	8,115
	min	3,02	4,02	5,02	6,02	8,025
t	min.	1,56	2,08	2,6	3,12	4,16
w	min.	0,38	0,74	1,05	1,45	1,63

DIN 7991

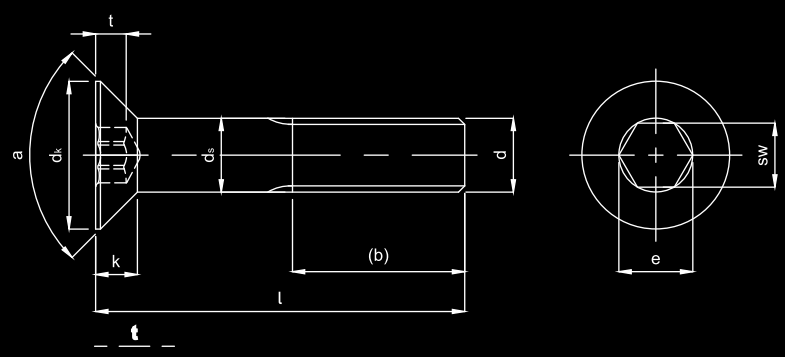

HB İMBUS CIVATA / CHEXAGON SOCKET COUNTERK HEAD CAP BOLTS

Thread Size / Anma Çapı	d	M3	M4	M5	M6	M8	M10	M12
Pitch / Diş Adımı	P	0,5	0,7	0,8	1	1,25	1,5	1,75
Head Height /Kafa Y.	k	1,7	2,3	2,8	3,3	4,4	5,5	6,5
Head Dia / Kafa Çapı	dk.	6	8	10	12	16	20	24
	min.	5,7	7,64	9,64	11,57	15,57	19,48	23,48
Socket width / Soket g.	sw	2	2,5	3	4	5	6	8
Socket dia / Soket ç.	Θ	2,3	2,87	3,44	4,58	5,72	6,86	9,15
Socket depth / Soket d.	t	1,2	1,8	2,3	2,5	3,5	4,4	4,6
Thread Lenght Diş Uzunluğu	b^1	12	14	16	18	22	26	30
	b^2	-	-	-	24	28	32	36
	b^3	-	-	-	-	-	45	49

b^1 : Thread length for bolts up to 125mm. / Boya kadar olan Civatalar için diş boyu.

b^2 : Thread length for bolts between 125mm. & 200mm. / 125mm. & 200mm. Boylar arasındaki Civatalar için diş boyu.

b^3 : Thread length for bolts up to more than 200mm./ 200mm. den uzun boylu Civatalar için diş boyu.

DIN 571

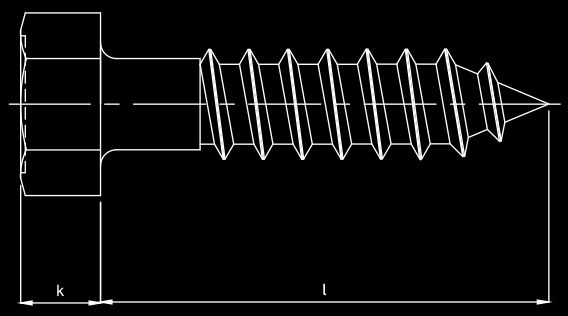

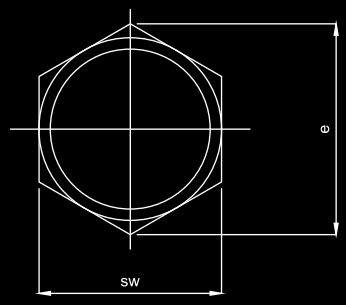

TRİFON VİDALARI / HEXAGON HEAD WOOD SCREWS

Çap D	**6**	**8**	**10**	**12**
P / diş	2,5	3,5	5	5
k	4	5,5	7	8
sw	10	13	17	19
e min.	10,89	14,2	18,72	20,88

DIN 965

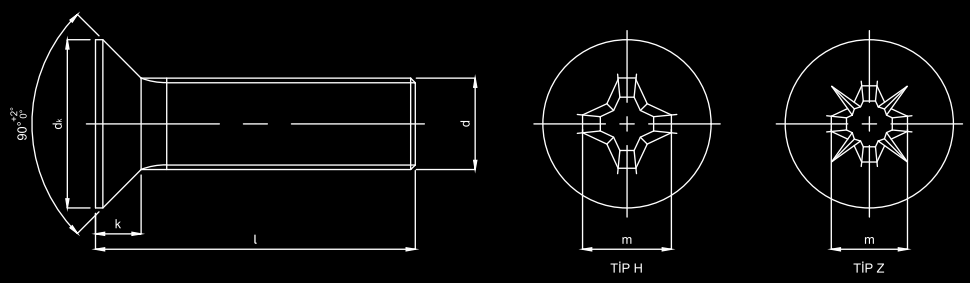

YHB YILDIZ HAVŞA BAŞLI VİDALAR / CROSS RECESSED COUNTERSUNK HEAD SCREWS

Thread Size / Anma Çapı	d	M2	M2,5	M3	M4	M5	M6	M8	M10
Head Height / Kafa Y,	k	1,2	1,5	1,7	2,2	2,5	3	4	5
Head Dia / Kafa Ç	dk	3,8	4,7	5,6	7,5	9,2	11	14,5	18
	a	0,8	0,9	1	1,4	1,6	2	2,5	3
PH	m	2,4	2,7	2,9	4,4	4,6	6,6	8,7	9,6
PZ	m	2,2	2,5	2,8	4	4,4	6,1	8,5	9,4

DIN 966

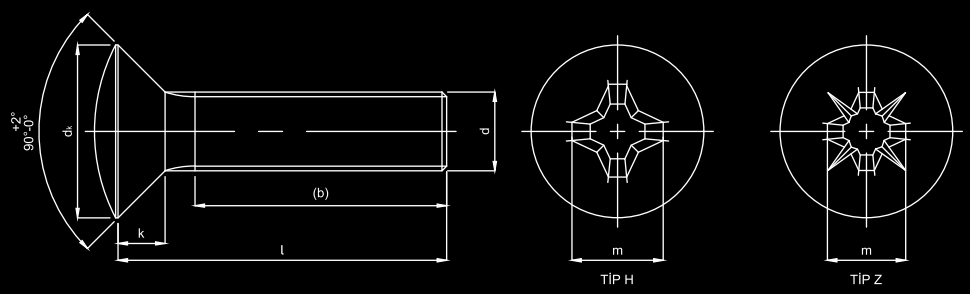

YMB YILDIZ MERCİMEK BAŞLI VİDA / HEXAGON HEAD WOOD SCREWS

Diş Ölçüsü		d	M1,6	M2	M2,5	M3	M3,5	M4	M5	M6	M8	M10
Hatve		P	0,35	0,4	0,45	0,5	0,6	0,7	0,8	1	1,25	1,5
Tornavida Ölçüsü		No	0	0	1	1	2	2	2	3	4	4
Diş Boyu		b min.	25				38					
Kafa Çapı	(EN ISO 7047)	dk max.	3,00	3,80	4,70	5,50	7,30	8,40	9,30	11,30	15,80	18,30
		dk. mix.	2,70	3,50	4,40	5,20	6,94	8,04	8,94	10,87	15,37	17,78
	(DIN 966)	dk max.	3,00	3,80	4,70	5,60	6,50	7,50	9,20	11,00	14,50	18,00
		dk mix.	2,75	3,50	4,40	5,30	6,14	7,14	8,84	10,57	14,07	17,56
Kafa Kalınlığı	(EN ISO 1047)	k max.	1,00	1,20	1,50	1,65	2,35	2,70	2,70	3,30	4,65	5,00
	(DIN 966)	k. max.	0,96	1,20	1,50	1,65	1,93	2,20	2,50	3,00	4,00	5,00
Yıldız Ölçüleri (DIN 966)	(H) TİPİ- PHILLIPS	m	1,9	2,50	2,70	3,10	4,20	4,50	5,30	6,80	9,00	10,00
		derinlik max.	1,10	1,40	1,60	2,00	2,24	2,54	3,27	3,53	4,68	5,88
		derinlik min.	0,74	1,10	1,30	1,70	1,74	2,04	2,77	3,03	4,18	5,38
	(Z) TİPİ- POZİDRİVE	m	1,8	2,40	2,80	3,10	4,30	4,60	5,30	7,00	8,80	9,90
		derinlik max.	1,14	1,35	1,75	2,08	2,39	2,72	3,35	3,76	4,52	5,74
		derinlik min.	0,89	1,04	1,50	1,83	1,93	2,26	2,89	3,30	4,06	5,28

DIN 7981

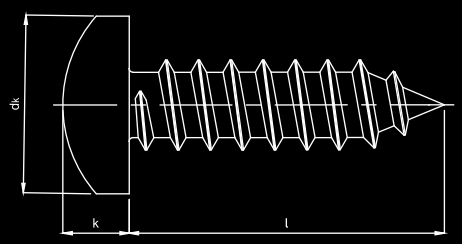

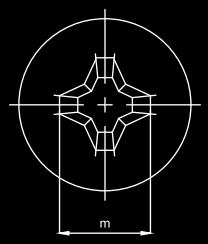

TİP H

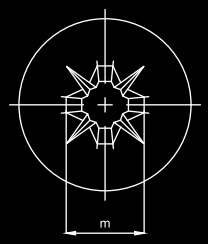

TİP Z

YSB SAC VİDALARI / CROSS RECESSED PAN HEAD TAPPING SCREWS

Çap		2,9	3,5	3,9	4,2	4,8	5,5	6,3
d_k	max.	5,6	6,9	7,5	8,2	9,5	10,8	12,5
	min.	5,3	6,54	7,14	7,84	9,14	10,37	12,07
k	max.	2,2	2,6	2,8	3,05	3,55	3,95	4,55
	min.	1,95	2,35	2,55	2,75	3,25	3,65	4,25
ph	m	3	4,2	4,4	4,6	56,5	7,1	

DIN 7982

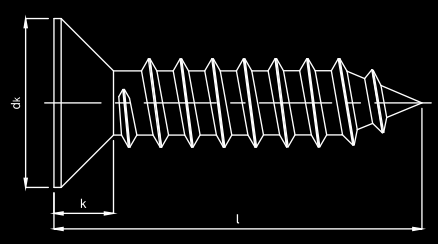

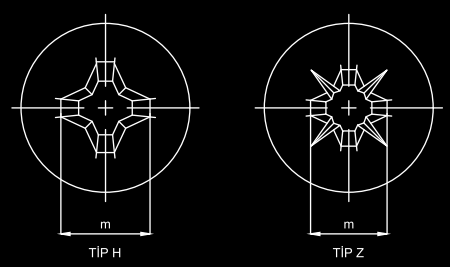

YHB SAC VİDALARI / CROSS RECESSED COUNTERSUNK HEAD TAPPING SCREWS

Çap		**2,9**	**3,5**	**3,9**	**4,2**	**4,8**	**5,5**	**6,3**
d	max.	5,50	6,80	7,50	8,10	9,50	10,80	12,40
	min.	5,20	6,44	7,14	7,74	9,14	10,37	11,97
k		1,7	2,1	2,3	2,5	3	3,4	3,8
r		1,1	1,4	1,5	1,6	1,9	2,1	2,4
m		3	4,20	4,6	4,7	5,1	6,8	7,1

DIN 7983

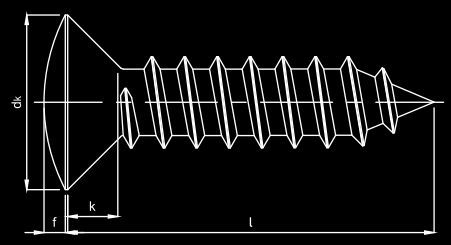

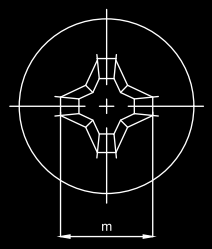

TİP H

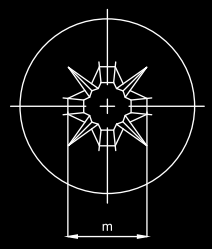

TİP Z

YMB SAC VİDASI / CROSS RECESSED RAISED CUNTERSUNK TAPPING SCREWS

Çap		**2,9**	**3,5**	**3,9**	**4,2**	**4,8**	**5,5**	**6,3**
d	max.	5,5	6,8	7,5	8,1	9,5	10,8	12,4
	min.	5,2	6,44	7,14	7,74	9,14	10,37	11,97
k		1,7	2,1	2,3	2,5	3	3,4	3,8
f		0,9	1,2	1,3	1,4	1,5	1,7	2
ph	m	3,4	4,6	4,7	4,9	5,9	7	7,4

DIN 7985

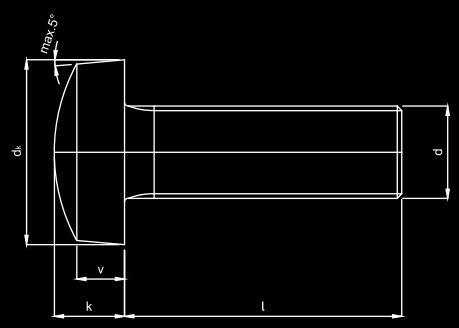

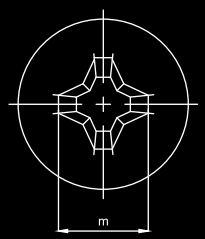

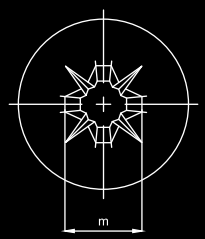

YSB YILDIZ SİLİNDİR BAŞLI VİDALAR / CROSS RECESSED RAISED CHEESE HEAD SCREWS

Thread Size / Anma Çapı	d	M2	M2,5	M3	M4	M5	M6	M8	M10
Head Height / Kafa Y,	k	1,6	2	2,4	3,1	3,8	4,6	6	7,5
Head Height / Kafa Y, Head Dia / Kafa Ç, PH	v	1,1	1,3	1,6	2	2,5	3	3,7	4,8
	d_2	4	5	6	8	10	12	16	20
	m	2,5	2,7	3,1	4,6	5,3	6,8	9	10,2
PZ	m	2,4	2,6	3	4,3	5	6,7	8,8	9,9

DIN 6928

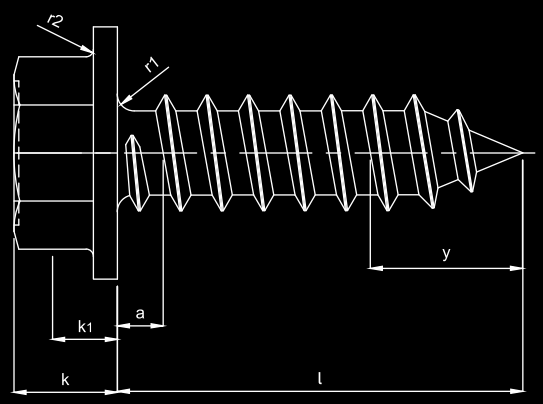

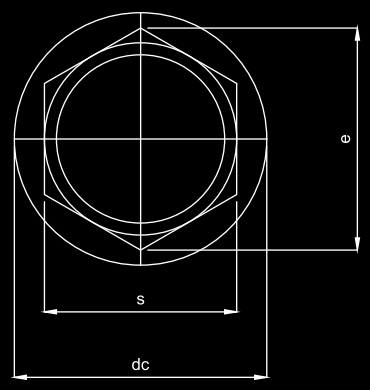

ALTI KÖŞE BAŞLI PULLU SAC VİDASI / HEXAGON WASHING HEAD TAPPING SCREWS

d	ST 2,9	ST 3,5	ST 3,9	ST 4,2	ST 4,8	ST 5,5	ST 6,3	ST 8
P	1,1	1,3	1,3	1,4	1,6	1,8	1,8	2,1
a max.	1,1	1,3	1,3	1,4	1,6	1,8	1,8	2,1
dc max.	6,3	8,3	8,3	8,8	10,5	11	14	18
dc min.	5,8	7,6	7,6	8,1	9,8	10	12,2	16,7
Θ min.	4,28	5,96	5,96	7,59	8,71	8,71	10,95	14,27
k max.	2,8	3,4	3,4	4,1	4,3	5,4	5,9	7
k min.	2,5	3	3	3,6	3,8	4,8	5,3	6,4
k^1 min.	1,3	1,5	1,5	1,8	2,2	2,7	3,1	3,3
r^1 max.	0,4	0,5	0,5	0,6	0,7	0,8	0,9	1,1
r^2 max.	0,2	0,25	0,25	0,3	0,3	0,4	0,5	0,6
s max.	4	5,5	5,5	7	8	8	10	13
s min.	3,82	5,32	5,32	6,78	7,78	7,78	9,78	12,73
y (C) tipi	2,6	3,2	3,5	3,7	4,3	5	6	7,5
y (C) tipi	2,1	2,5	2,7	2,8	3,2	3,6	3,6	4,2

DIN 7504 P

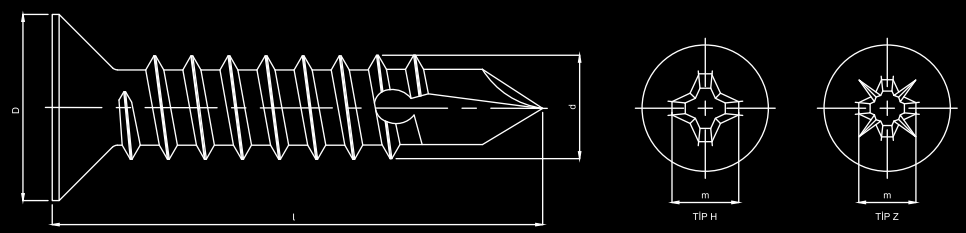

YHB YILDIZ HAVŞA BAŞLI MATKAP UÇLU VİDA / CROSS RECESSED COUNTERSUNK HEAD SELF DRILLING SCREW

Thread size / Anma çapı (d)	3,9	4,2	4,8
D	7,50	8,10	9,50
m	4,60	4,70	5,10
ph	2,00	2,00	2,00

Thread size / Anma çapı (d)		3,9	4,2	4,8
Drill range / Delme kapasitesi (d)	**min.**	0,70	0,70	1,75
	max.	2,40	3,00	4,40

DIN 7504 N

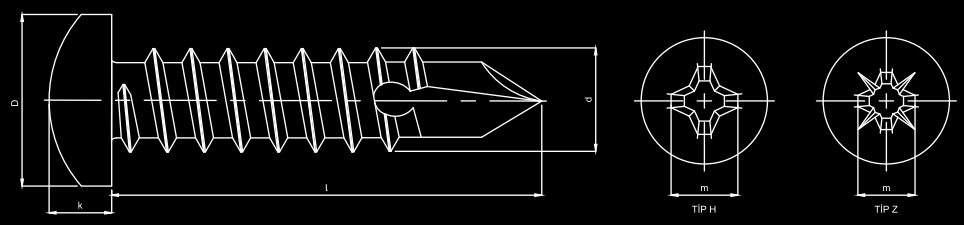

YSB YILDIZ SİLİNDİR BAŞLI MATKAP UÇLU VİDA / CROSS RECESSED PAN HEAD SELF DRILLING SCREW

d	3,9	4,2	4,8
D	7,5	8,2	9,5
k	2,8	3,05	3,55
m	4,4	4,6	5
ph	2	2	2

Thread size / Anma çapı (d)		3,9	4,2	4,8
Drill range / Delme kapasitesi (d)	**min.**	0,70	0,70	1,75
	max.	2,40	3,00	4,40

DIN 7505

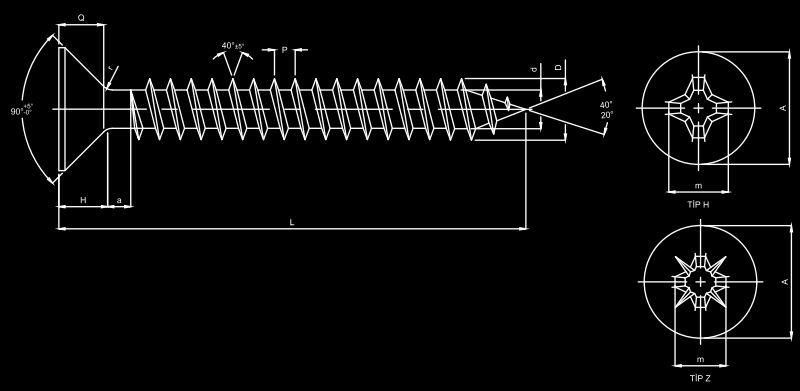

SUNTA VİDALARI / CHIPBOARD SCREWS

Thread size / Anma çapı (d)		3	3,5	4	4,5	5	6
Major dia /	D	3,05	3,55	4,05	4,55	5,05	6,05
Diş Üstü ç.	min.	2,75	3,2	3,7	4,2	4,7	5,7
Minor dia /	d	1,9	2,2	2,55	2,75	3,1	3,7
Diş Dibi ç.	min.	1,5	1,6	2,15	2,35	2,7	3,3
Head dia /	A	6,05	7,5	8,05	9,05	10,05	12,05
Kafa çapı	min.	5,7	6,64	7,64	8,64	9,64	11,57
Head height / Kafa y.	H	1,8	2	2,35	2,55	2,85	3,35
Racess width/ Yıldız g.	M	3	4	4,4	4,8	5,3	6,6
Drive size / Tornavida	PH	1	2	2	2	2	3
Torgue / Tork	min.	15	20	30	44	61	110
Racess depth /	Q	2,11	2,16	2,51	3,02	3,55	3,55
Yıldız derinliği	min.	1,6	1,76	2,05	2,46	2,99	2,99
Pitch / Diş adımı	P	1,35	1,6	1,8	2	2,2	2,6
	r	1,5	1,8	2	2,2	2,5	2,5
	a	2,35	2,6	2,8	3	3,2	3,6

PLASTİK VİDA

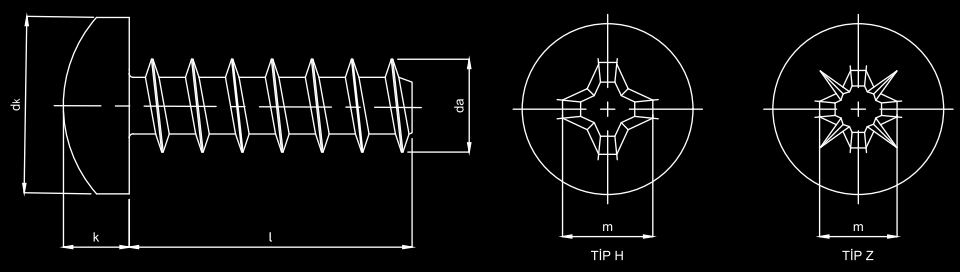

PLASTİK VİDALAR / PLASTIC SCREWS

Çap		3	3,5	4	4,2	5	6
dk	max.	5,60	6,70	7,00	7,5	8,80	10,5
	min.	5,5	6,60	6,80	7,24	8,70	10,4
k	max.	2,20	2,65	2,90	2,80	3,30	3,90
	min.	2,10	2,65	2,80	2,55	5,1	6,8
da	max.	3,00	3,50	4,00	4,20	5,00	6,00
	min.	2,90	3,40	3,90	4,10	4,90	5,90
m	min.	3,00	3,90	3,90		4,60	6,50

İSPANYOLET VİDA

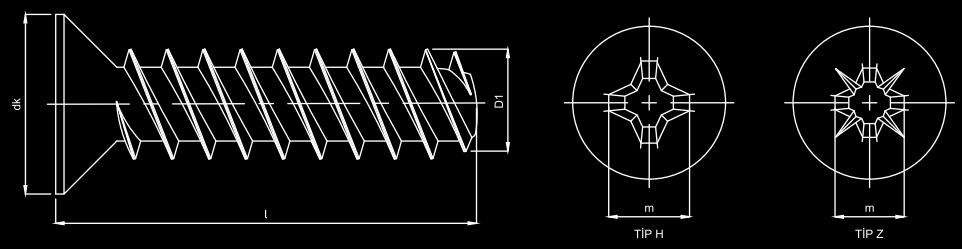

İSPANYOLET VİDASI / ESPAGNOLETTE SCREW

Thread size / Anma çapı (d)			3,9	4,2	4,8
Major Dia / Diş üstü çapı	D1	**min.**	3,73	4,04	4,62
		max.	3,91	4,22	4,8
Head Dia / Kafa çapı	**dk** F	**min.**	7,14	7,74	9,14
		max.	7,5	8,1	9,5
Material / Malzeme			1022A	1022A	1022A

BULDEKS VİDA

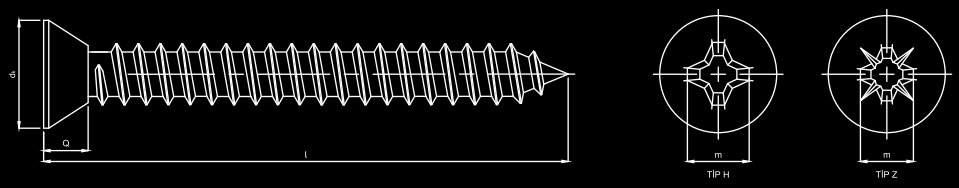

BULDEKS VİDASI / CONCRETE SCREW

Thread size / Anma çapı (d)			7,5
Major Dia / Kafa çapı	D1	min.	7,4
		max.	7,6
Head Dia / Kafa çapı	dk	min.	10,8
		max.	11,8

Thread size / Anma çapı (d)	7,5	
Length / Boy (l)	min.	max.
60	59,00	61,00
80	78,75	81,25
100	98,75	101,25

TEKNİK BİLGİLER VE DEĞERLER

METRİK VİDALAR VE CİVATALAR İÇİN ÖNERİLEN SIKMA TORK DEĞERLERİ

DİŞ ÖLÇÜSÜ	KALİTE									
	4,6 (Nm)	4,8 (Nm)	5,6 (Nm)	5,8 (Nm)	6,6 (Nm)	8,8 (Nm)	9,8 (Nm)	10,9 (Nm)	12,9 (Nm)	14,9 (Nm)
M 2	0,16	0,21	0,19	0,26	0,23	0,42	0,47	0,58	0,7	0,82
M 2,5	0,32	0,43	0,4	0,53	0,48	0,85	0,96	1,2	1,44	1,7
M 3	0,57	0,76	0,71	0,95	0,85	1,5	1,7	2,1	2,6	3
M 4	1,3	1,8	1,7	2,2	2	3,5	4	5	6	7
M 5	2,7	3,6	3,3	4,5	4	7,1	8	10	12	14
M 6	4,5	6,1	5,7	7,6	6,8	12,1	13,6	17	20,4	23,8
M 8	11	14,7	13,8	18,4	16,5	29,4	33,1	41,3	49,6	57,9

METRİK VİDALAR İÇİN MİNİMUM BURULMA MOMENT DEĞERLERİ

DİŞ ÖLÇÜSÜ	BURULMA MOMENTİ Nm (min.)
M 2	0,5
M 2,5	1
M 3	1,5
M 3,5	2,3
M 4	3,4
M 5	7,1
M 6	12
M 8	29

SAC VİDALARI İÇİN MİNİMUM BURULMA MOMENT DEĞERLERİ

DİŞ ÖLÇÜSÜ	BURULMA MOMENTİ Nm (min.)
ST 2,9	1,5
ST 3,5	2,8
ST 3,9	3,4
ST 4,2	4,5
ST 4,8	6,5
ST 5,5	10
ST 6,3	14

SAC VİDALARI İÇİN DİŞ ÜSTÜ MİN. VE MAX. DEĞERLERİ

		ST	ST	ST	ST	ST	ST	ST	ST
		2,2	2,9	3,5	3,9	4,2	4,8	5,5	6,3
D1	max.	2,24	2,9	3,53	3,91	4,22	4,8	5,46	6,25
(DİŞ ÜSTÜ)	min.	2,1	2,76	3,35	3,73	4,04	4,62	5,28	6,03

SAC VİDALARI İÇİN DELİK UYGULAMA ÖLÇÜLERİ

ÖLÇÜ	MALZEME KALINLIĞI (DEMİR)	DELİK ÖLÇÜSÜ	ÖLÇÜ	MALZEME KALINLIĞI (DEMİR)	DELİK ÖLÇÜSÜ	ÖLÇÜ	MALZEME KALINLIĞI (DEMİR)	DELİK ÖLÇÜSÜ	ÖLÇÜ	MALZEME KALINLIĞI (DEMİR)	DELİK ÖLÇÜSÜ	ÖLÇÜ	MALZEME KALINLIĞI (DEMİR)	DELİK ÖLÇÜSÜ	ÖLÇÜ	MALZEME KALINLIĞI (DEMİR)	DELİK ÖLÇÜSÜ	ÖLÇÜ	MALZEME KALINLIĞI (DEMİR)	DELİK ÖLÇÜSÜ
2,2	0,45	1,60	2,9	0,45	2,05	3,5	0,45	2,35	4,2	0,71	2,90	4,8	0,71	3,40	5,5	0,71	4,10	6,3	1,22	4,80
	0,91	1,85		0,91	2,30		0,91	2,80		0,91	3,10		1,22	3,60		1,22	4,30		1,62	5,20
	1,62	1,95		1,62	2,40		1,62	2,95		1,22	3,20		1,62	3,80		1,62	4,50		2,03	5,40
				2,03	2,60		2,03	3,10		1,62	3,40		2,64	4,10		2,64	4,80		3,18	5,70
							2,64	3,20		2,64	3,70		3,18	4,30		3,18	4,90		4,75	5,90
										3,18	3,80		4,75	4,50		4,75	5,10		6,35	6,00

Sadece öneri amaçlıdır. Uygulanacak malzemenin sertliğindeki çeşitlilik ve uygulama şeklindeki farklılıklar, ölçüleri değiştirebilir.

HİZMETLERİMİZ

Tasarım
Müşteri talepleri; mühendislerimiz tarafından tasarlanıp dizayn edilmektedir.

Üretim
215 makine ve 70'den fazla çalışanı ile gerektiğinde ek vardiya kullanarak; belirtilen sürede ve yüksek kalitede ürün tedariği sağlamaktayız.

Kaplama
Standartlara uygun olarak çinko ve tüm çeşitleri (sarı siyah beyaz) krom, ve nikel kaplamaları kendi bünyemizde yapabilmekteyiz. Müşteri özel isteğine göre dakroment, geomet, kataforez, elektrostatik, fosfat, bakır, gümüş kaplamaları ise iş ortaklarımız vasıtası ile sizlere seçenek olarak sunmaktayız.

Ayıklama
Müşterilerimizin talebi ve %100 uygun sıfır hatalı ürün politikamız çerçevesinde yapmış olduğumuz yatırımlarla, 0.001 mm hassasiyet ile ölçüm yapan kameralı ayıklama cihazlarımız, ürünlerdeki olabilecek yabancı parça, hatalı ölçü, çatlak gibi birçok hatayı tespit edip ayırarak, hatasız ürün seçeneğini sizlere sunmaktayız.

Laboratuvar
Testler gelişmiş teknolojiye sahip kalite kontrol cihazları kullanılarak mühendislerimiz tarafından yapılmaktadır. Ürünlerimizi tabi tuttuğumuz bazı kontrollerimiz:, x-ray cihazı kullanarak kaplama kalınlığı ölçümü, püskürtme banyosunda korozyon testi, HV-HRC cinsinden sertlik ölçme, delik delme testi, çekme-koparma testi, hidrojen gevrekliği testi.

Diger Hizmetlerimiz
Sertleştirme, Temperleme, Yağ Alma, Blokaj, Temizleme, Yağlama.

REFERANSLARIMIZ

arçelik

VESTEL

KALE KİLİT

MAGNA

tp electric
industrial plugs & sockets

ALLEGION

Schneider Electric

GÜNSAN

DİTAŞ

MONO ELECTRIC

Üretimde Uluslararası Bir Uzman Kuruluş Olarak ACAR GROUP Yurtiçi Ve Yurtdışından Talep Edilen Her Çeşit Ürünü Başarılı Ve Kaliteli Şekilde Sizlere Ulaştırmaktadır.

PORTFÖYÜMÜZ

SEKTÖR DAĞILIMI

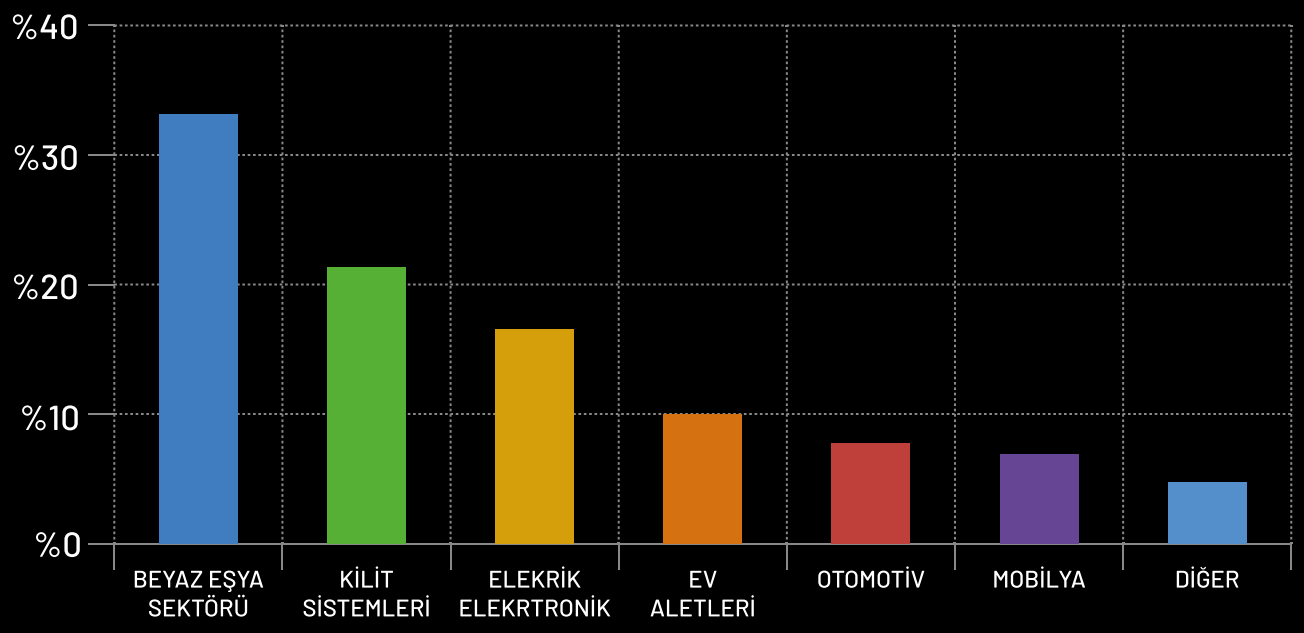

ACAR GROUP

STAR YAY & VİDA

ACAR VIDA

DONATI TEKNOLOJİ

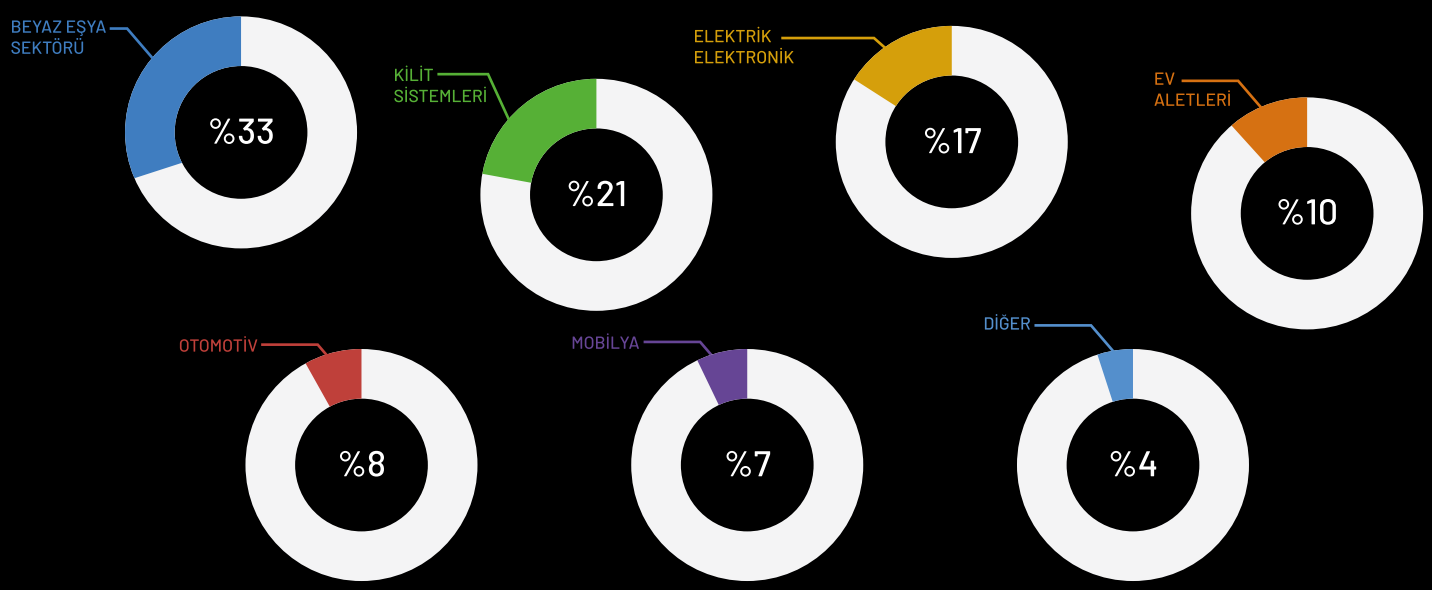

SERTİFİKALARIMIZ

UAC INTERNATIONAL CERTIFICATION

UAC

CERTIFICATE

This Certificate

ACAR VİDA ANONİM ŞİRKETİ

to the organization,

MANUFACTURING AND SALES OF VARIOUS SCREWS, RIVETS, BOLTS

according to the scope,

ISO 9001:2015

System Certification Approval

UAC INTERNATIONAL CERTIFICATION

UAC

CERTIFICATE

This Certificate

ACAR VİDA ANONİM ŞİRKETİ

to the organization,

MANUFACTURING AND SALES OF VARIOUS SCREWS, RIVETS, BOLTS

according to the scope,

ISO 14001:2015

System Certification Approval

Certificate of Registration

This certificate has been awarded to

STAR MAK. YAY-VİDA İMALAT VE PAZARLAMA DIŞ TİC. LTD. ŞTİ.

Velibaba Mah. Tuncel Sokak No:14 Pendik İSTANBUL, Turkey

IATF 16949:2016

The scope of activities covered by this certificate is defined below

Manufacture of Springs (Excludes Product Design under Clause 8.3)

Certificate of Registration

This certificate has been awarded to

STAR MAK. YAY-VİDA İMALAT VE PAZARLAMA DIŞ TİC. LTD. ŞTİ.

Velibaba Mah. Tuncel Sokak No:14 Pendik İSTANBUL, Turkey

ISO 9001:2015

The scope of activities covered by this certificate is defined below

Manufacture of Springs (Excludes Product Design under Clause 8.3)

ACAR VIDA

NOTLAR

ACAR VIDA

NOTLAR